CP FOTON

THE FUTURE OF TRUCK

ซีพี โฟตอน นวัตกรรมยานยนต์เพื่อการพาณิชย์

EASY Move

AUMARK iBlue 100

แบตเตอรี่ CATL

100.46 kWh.

ซีพี โฟตอน Aumark iBlue 100

รถบรรทุก 6 ล้อ 8.5 ตัน 204 แรงม้า (4x2) ขับเคลื่อนอนาคต เพื่อคุณ

- พวงมาลัยมัลติฟังชั่นพร้อมหน้าปัดแสดงการทำงานของรถแบบดิจิตอล

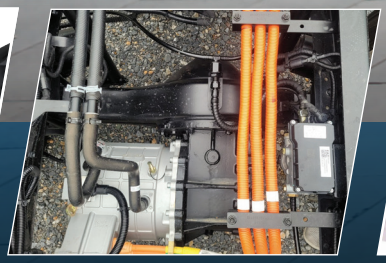

- มอเตอร์พลังสูง ให้กำลังสูงสุด 150kW (204 ps) ส่งกำลังตรงเข้าเพลาหลัง (e-axle)

- แบตเตอรี่ CATL มาตรฐานการป้องกันฝุ่นและน้ำ IP68

- ระยะต่อตัวถังยาวสุด 4 เมตร บรรทุกน้ำหนักได้ถึง 5.2 ตัน รวมตู้สินค้า (GVW. 8.5 ตัน)

AUMARK iBlue 100

CP FOTON EASY Move

ข้อมูลด้านเทคนิครถ

รายการ	หน่วย	BJ1088EVJAR1	BJ1088EVJAR1
น้ำหนักรวมน้ำหนักบรรทุก	กก.	8,500	
น้ำหนักหัวเก๋ง-แชสซีส์			
หน้า	กก.	1,615	1,685
หลัง	กก.	1,280	1,265
รวม	กก.	2,895	2,950
หัวเก๋งแบบ		2 ที่นั่ง หลังคาต่ำ	
ขนาดหัวเก๋ง	มม.	2,205	
สมรรถนะ			
ความเร็วสูงสุดบนทางราบ	กม./ชม.	90	
ความสามารถในการไต่ทางชัน	องศา	11.3 (20%)	
ระยะทางวิ่งต่อการชาร์จ	กม.	200 (NEDC)	
ระบบชาร์จพลังงานกลับ		มี	
ระบบขับเคลื่อน			
มอเตอร์ไฟฟ้า		Permanent magnet synchronous motor	
แบบ		FTTBP150A	
กำลังมอเตอร์(Rated/Peak)	kW	75 kW (101.97 ps) / 150 kw (203.94 ps)	
ความเร็วมอเตอร์(Rated/Peak)	rpm	2,500 / 12,000 rpm	
แรงบิดสูงสุด(Rated/Peak)	N.m	250 / 560 N.m	
ระบบระบายความร้อน		ระบายความร้อนด้วยของเหลว	
แบตเตอรี่			
ชนิดแบตเตอรี่		Lithium iron phosphate (LFP)	
ยี่ห้อแบตเตอรี่		CATL	
ความจุแบตเตอรี่	kW·h	100.46	
แรงดัน,กระแสแบตเตอรี่	volt/Ah	502.32 / 200	
หัวชาร์จแบตเตอรี่		CCS Type 2	
การชาร์จแบตเตอรี่		AC / DC	
ระยะเวลาในการชาร์จ SOC 20%-90%		4 hr. (AC 22 kw)	
ระยะเวลาในการชาร์จ SOC 20%-90%		45 min (DC 100 kw)	
เพลา			
หน้า : แบบ		Reverse Elltot I-Beam	
: ความสามารถในการรับน้ำหนัก	กก.	3,000	
หลัง : แบบ		Banjo, Full Floating	
: ความสามารถในการรับน้ำหนัก	กก.	6,000	
: แบบ		E-axle (Electric drive axle)	
อัตราทดเฟืองท้าย		15.52	
ระบบกันสะเทือน			
หน้า : แบบ		3 แหนบสปริง, โช๊คอัพ และเหล็กกันโคลง	
หลัง : แบบ		8+6 แหนบสปริง, โช๊คอัพ	
ขนาดล้อและยาง			
ขอบล้อ		Aluminum, 6x17.5, 6 Studs	
ยาง (หน้า-ท้าย)		215/75 R17.5	
ระบบเบรก			
แบบ		ระบบเบรกลมล้วน(Air Brake), ABS, ASR	
เบรกหน้า		ดิสเบรก	
เบรกหลัง		ดรัมเบรก	
เบรกมือแบบ		เบรกมือไฟฟ้า (EPB) พร้อม Auto Hold	
ระบบพวงมาลัย			
แบบ		แบบลูกปืนหมุนวน	
พวงมาลัยเพาเวอร์แบบ		พวงมาลัยไฟฟ้า (EPS)	
พวงมาลัยมัลติฟังก์ชั่น		มี	
รัศมีวงเลี้ยว	มม.	6,460	6,950
ระบบไฟฟ้าและอุปกรณ์อื่นๆ			
แบตเตอรี่		12 V, 60 Ah จำนวน 2 ลูก	
ไฟส่องสว่าง		ไฟหน้าปรับอัตโนมัติ, ไฟตัดหมอก LED Daytime Running Light	
อุปกรณ์มาตราฐาน		ระบบช่วยขับขี่ทางไกล, ระบบแอร์ไฟฟ้า, กระจกไฟฟ้า เซ็นทรัลล็อค, MP5, Bluetooth, กล้องถอยหลัง	
Power & Electronics Unit (PEU)			
แบบ		FTIVT200	

หน่วย : มม.

รุ่น \ รหัส	OAL	WB	FOH	ROH	CE	OW	AW	CW	OH-1/OH-2
BJ1088EVJAR1	5,900	3,360	1,100	1,420	4,100	2,205	1,780	1,740	2,300/3,010
BJ1088EVJAR1	6,860	3,800	1,100	1,950	5,078	2,205	1,780	1,740	2,300/3,010

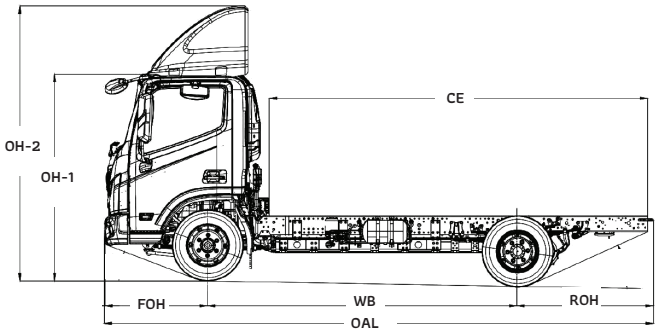

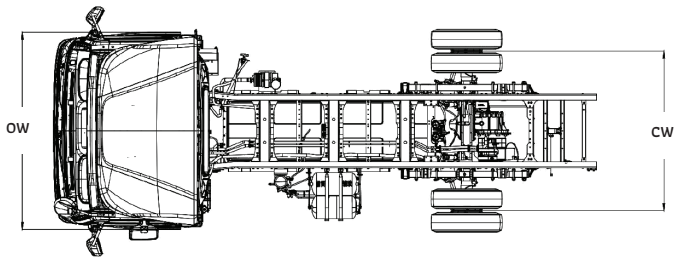

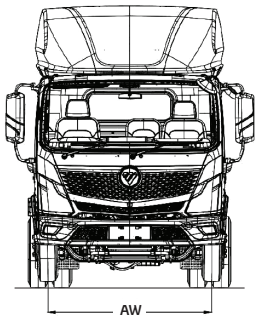

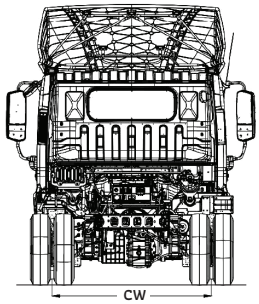

หมายเหตุ : รายละเอียดต่างๆ ทั้งข้อความและภาพที่ปรากฏอยู่ในเอกสารนี้อาจมีอุปกรณ์พิเศษติดตั้งเพิ่มเติมอยู่ และอาจมีจุดแตกต่างจากรถที่จำหน่ายในประเทศ ทางบริษัทฯ ขอสงวนสิทธิ์ในการเปลี่ยนแปลงรายละเอียด โดยมิต้องแจ้งให้ทราบล่วงหน้า โปรดศึกษาคู่มือการใช้รถก่อนการใช้งาน เพื่อประสิทธิภาพและความปลอดภัยในการใช้งาน *ข้อมูลระยะทางการวิ่งที่แสดงไว้ในเอกสารนี้เป็นข้อมูลที่ได้ทดสอบจากวิศวกรในห้องทดสอบเท่านั้นฯ

ผู้จำหน่าย

PR1-1124