CP FOTON

THE FUTURE OF TRUCK

ซีพี โฟตอน นวัตกรรมยานยนต์เพื่อการพาณิชย์

EASY Move

Miler iBlue 65

แบตเตอรี่ CATL

63.75 kWh.

ซีพี โฟตอน Miler iBlue 65

รถบรรทุก 4 ล้อ 4.5 ตัน 136 แรงม้า ไม่ติดเวลา / ขับเคลื่อนอนาคต เพื่อคุณ

- พวงมาลัยมัลติฟังชั่นพร้อมหน้าปัดแสดงการทำงานของรถแบบดิจิตอล

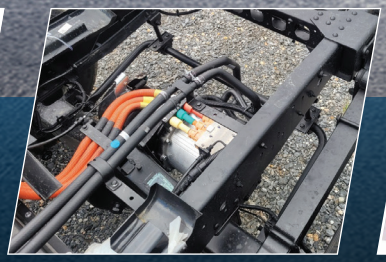

- มอเตอร์พลังสูง ให้กำลังสูงสุด 100 kW (136 ps) ส่งกำลังตรงเข้าเพลาหลัง (e-axle)

- แบตเตอรี่ CATL มาตรฐานการป้องกันฝุ่นและน้ำ IP68

- ระยะต่อตัวถังยาวสุด 3 เมตร บรรทุกน้ำหนักได้ถึง 2.6 ตัน รวมตู้สินค้า (GVW. 4.5 ตัน)

- กระจกมองข้าง แบบปรับไฟฟ้า ให้ความสะดวกสบาย
- ใบปัดน้ำฝนแบบขึ้นรูป ปัดน้ำได้ทั่วถึง น้ำหนักเบา

Miler iBlue 65

CP FOTON EASY Move

ข้อมูลด้านเทคนิครถ

รายการ	หน่วย	BJ1044EVJAR
น้ำหนักรวมน้ำหนักบรรทุก	กก.	4,500
น้ำหนักหัวเก๋ง-แชสซีส์		
หน้า	กก.	1,125
หลัง	กก.	715
รวม	กก.	1,840
หัวเก๋งแบบ		2 ที่นั่ง หลังคาต่ำ
ขนาดหัวเก๋ง	มม.	1,735
สมรรถนะ		
ความเร็วสูงสุดบนทางราบ	กม./ชม.	90
ความสามารถในการไต่ทางชัน	องศา	11.3 (20%)
ระยะทางวิ่งต่อการชาร์จ	กม.	200 (NEDC)
ระบบชาร์จพลังงานกลับ		มี
ระบบขับเคลื่อน		
มอเตอร์ไฟฟ้า		Permanent magnet synchronous motor
แบบ		FTTBP100B
กำลังมอเตอร์(Rated/Peak)	kW	40 kW (54.4 ps) / 100 kW (136 ps)
ความเร็วมอเตอร์(Rated/Peak)	rpm	3,638 / 12,000 rpm
แรงบิดสูงสุด(Rated/Peak)	N.m	105 / 270 N.m
ระบบระบายความร้อน		ระบายความร้อนด้วยของเหลว
แบตเตอรี่		
ชนิดแบตเตอรี่		Lithium iron phosphate (LFP)
ยี่ห้อแบตเตอรี่		CATL
ความจุแบตเตอรี่	kW·h	63.75
แรงดัน,กระแสแบตเตอรี่	volt/Ah	318.78 / 200
หัวชาร์จแบตเตอรี่		CCS Type 2
การชาร์จแบตเตอรี่		AC / DC
ระยะเวลาในการชาร์จ SOC 20%-90%		7 hr. (AC 6.6 kw)
ระยะเวลาในการชาร์จ SOC 20%-90%		1 hr. (DC 40 kw)
เพลา		
หน้า : แบบ		Reverse Elltot I-Beam
: ความสามารถในการรับน้ำหนัก	กก.	2,200
หลัง : แบบ		Banjo, Full Floating
: ความสามารถในการรับน้ำหนัก	กก.	3,500
: แบบ		E-axle (Electric drive axle)
อัตราทดเฟืองท้าย		15.28
ระบบกันสะเทือน		
หน้า : แบบ		3 แหนบสปริง, โช๊คอัพ และเหล็กกันโคลง
หลัง : แบบ		3+1 แหนบสปริง, โช๊คอัพ และเหล็กกันโคลง
ขนาดล้อและยาง		
ขอบล้อ		Aluminum 6×16, 5 Studs
ยาง (หน้า-ท้าย)		215/75 R16C-10PR
ระบบเบรก		
แบบ		ระบบเบรกแบบสูญญากาศร่วมกับน้ำมัน, ABS+EBD+EPD
เบรกหน้า		ดิสเบรก
เบรกหลัง		ดรัมเบรก
เบรกมือแบบ		สปริงเบรกบังคับที่เพลาหลัง
ระบบพวงมาลัย		
แบบ		แบบลูกปืนหมุนวน
พวงมาลัยเพาเวอร์แบบ		พวงมาลัยไฟฟ้า (EPS)
พวงมาลัยมัลติฟังก์ชั่น		มี
รัศมีวงเลี้ยว	มม.	5,450
ระบบไฟฟ้าและอุปกรณ์อื่นๆ		
แบตเตอรี่		12 V, 60 Ah จำนวน 1 ลูก
ไฟส่องสว่าง		ไฟหน้าปรับอัตโนมัติ, ไฟตัดหมอก LED Daytime Running Light
อุปกรณ์มาตราฐาน		ระบบช่วยขับขี่ทางไกล, ระบบแอร์ไฟฟ้า, กระจกไฟฟ้า เซ็นทรัลล็อค, MP5, Bluetooth, กล้องถอยหลัง
Power & Electronics Unit (PEU)		
แบบ		FTIVT160

หน่วย : มม.

รุ่น \ รหัส	OAL	WB	FOH	ROH	CE	OW	AW	CW	OH-1/OH-2
BJ1044EVJAR	4,815	2,750	1,100	940	3,000	1,735	1,530	1,495	2,100/2,730

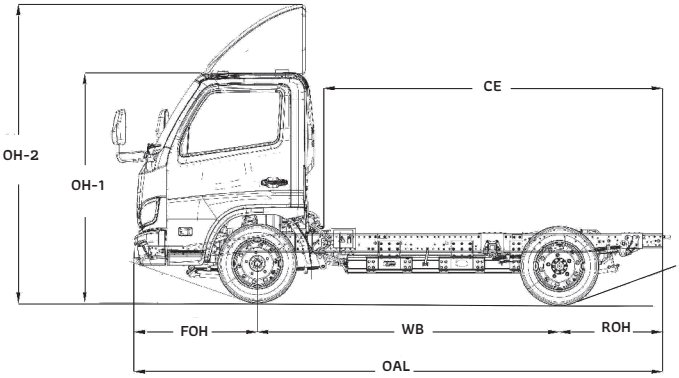

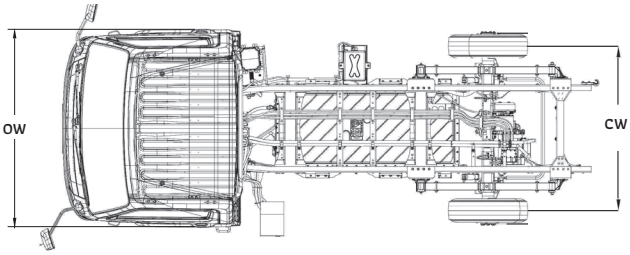

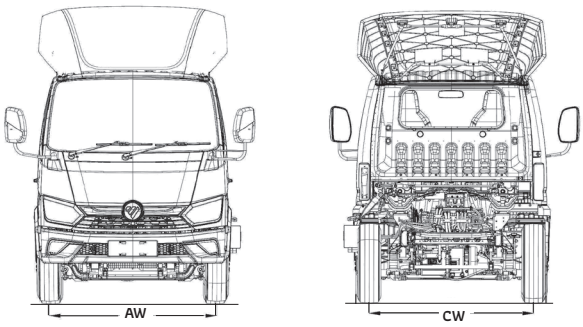

หมายเหตุ : รายละเอียดต่างๆ ทั้งข้อความและภาพที่ปรากฏอยู่ในเอกสารนี้ อาจมีอุปกรณ์พิเศษติดตั้งเพิ่มเติมอยู่ และอาจมีจุดแตกต่างจากรถที่จำหน่ายในประเทศ ทางบริษัทฯ ขอสงวนสิทธิ์ในการเปลี่ยนแปลงรายละเอียด โดยมิต้องแจ้งให้ทราบล่วงหน้า โปรดศึกษาคู่มือการใช้รถก่อนการใช้งาน เพื่อประสิทธิภาพและความปลอดภัยในการใช้งาน *ข้อมูลระยะทางการวิ่งที่แสดงไว้ในเอกสารนี้เป็นข้อมูลที่ได้ทดสอบจากวิศวกรในห้องทดสอบเท่านั้นฯ

ผู้จำหน่าย

PR1-0325